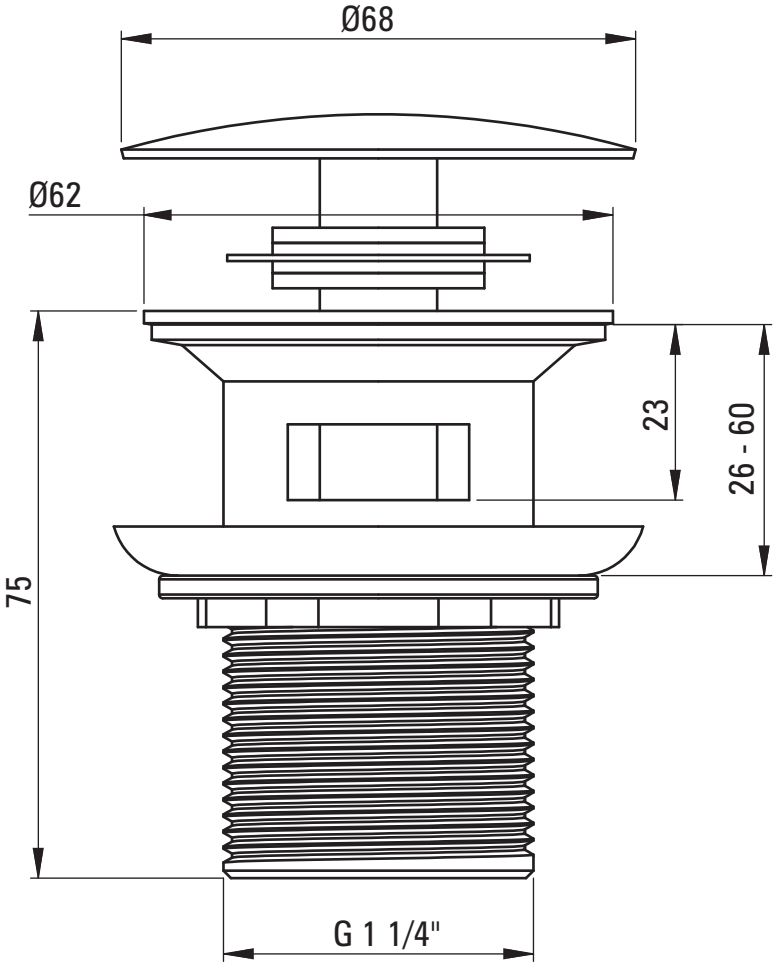
Ø68
Ø62
23
26 - 60
75
G 1 1/4"